VISTA FRONTAL

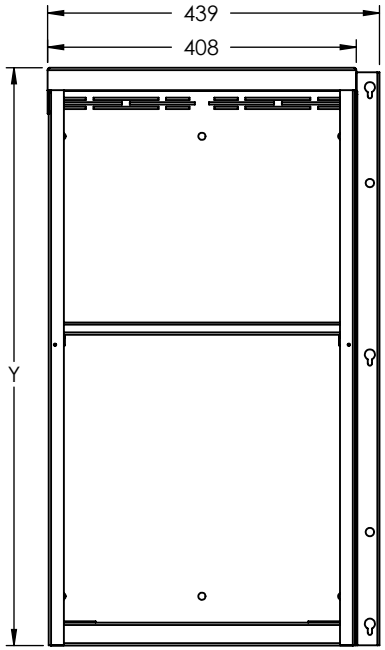

VISTA LATERAL DERECHA

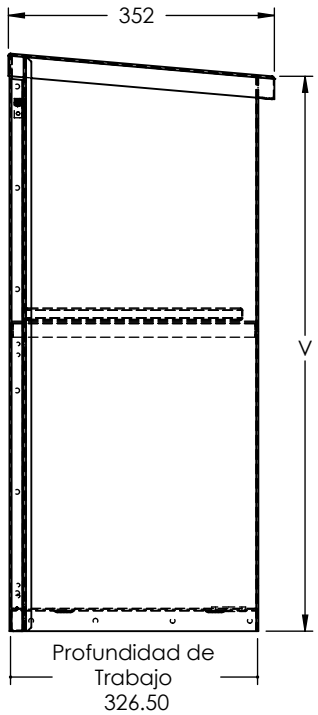

VISTA POSTERIOR

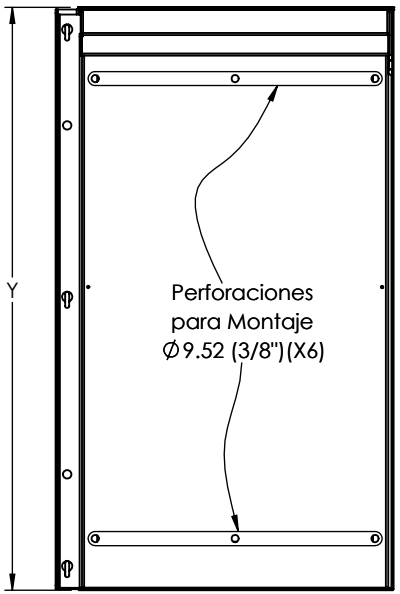

VISTA ISOMÉTRICA

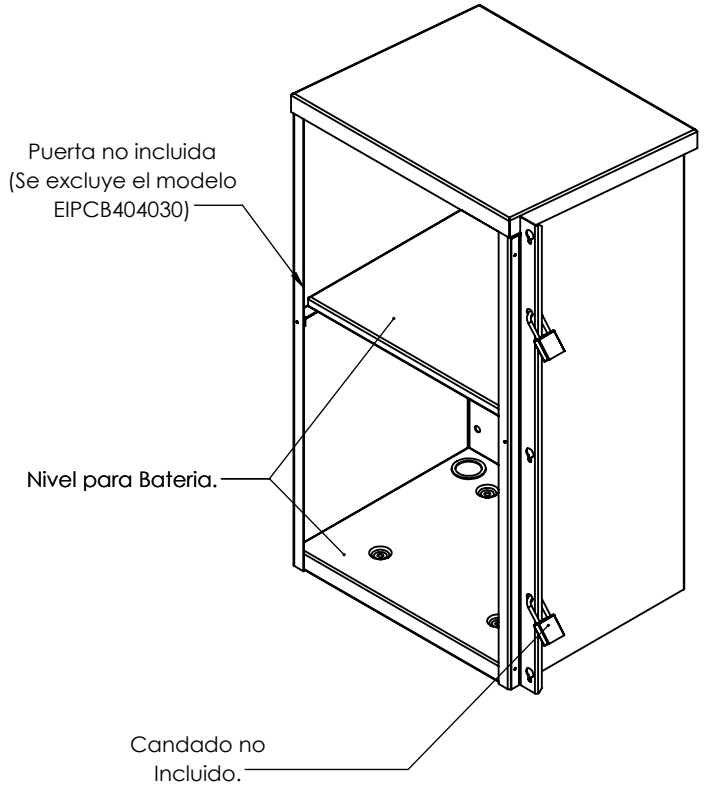

Modelo.	Calibre.	Alto de Gabinete.		Dimensión de Batería. (PL110D12)	Capacidad de Baterias.	Carga máxima por Gabinete.	Carga máxima por Nivel.
		Alto Menor. (V)	Alto Mayor. (Y)				
EI-PCB-4040-30	18	410	440	345x246x194	1	50 Kg.	50 Kg.
EI-PCB-4073-30	20	734	764		2	100 Kg.	
EI-PCB-40106-30	20	1058	1096		3	150 Kg.	

1. Fabricado en lámina acero galvanizada 1008 SAE. 18 y 20.
2. Pintura electrostática color Beige.
3. Gabinete cumple con la norma IP-55, es requerido sellar las tuercas que sujetan los tornillos del montaje,así como los tornillos que sujetan la puerta.
(Nota: Solo las tuercas entre la pared interior y exterior del gabinete y los tornillos).
4. Es necesario atornillar firmemente la puerta con su tornillería, de éste modo, el empaque sella el gabinete.
5. Enviado semi armado en caja de cartón con kit de tornillería.
6. Cualquier duda contacte a su representante Syscom.

EPCOM Industrial

Epcom Industrial
www.syscom.mx

Plano número: DOC 7.5.1 003/359 MTM
DOC 7.5.1 003/363 MTM
DOC 7.5.1 003/366 MTM

Dibujado por: E. Enríquez
Revisado por D. Escudero
Aprobado por: J. Rosales

La información aquí contenida es propiedad de EPCOM y es mostrada bajo las condiciones expresas de que no será reproducida total o parcialmente ni utilizada para fines que resulten en detrimento de EPCOM, sus clientes y provedores.

Si no se indica otra cosa, las cotas se expresan en mm.

Descripción:

Gabinete de Seguridad para 1,2 y 3 Baterías PL110D12

Codigo: EI-PCB-40XX-XX

A4

ESCALA: 1:10

Esquema para el cliente

HOJA 1 DE 6

CARACTERÍSTICAS DE INTERIOR/SELLADO

1. EMPAQUE SELLADOR.

NOTA
Es necesario atornillar firmemente la puerta al gabinete (tornillería incluida) para cumplir con la función de sellado.

El empaque recorre el contorno de la puerta, creando un sellado que evita la filtración de polvos y principalmente líquidos.

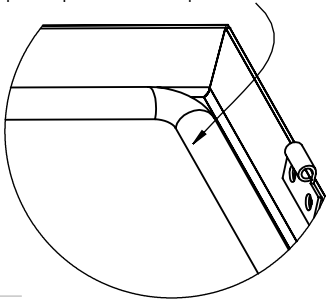

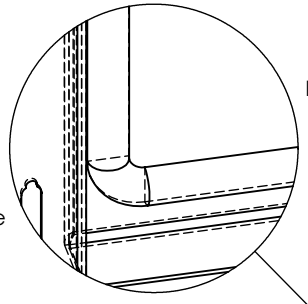

Empaque sellador.

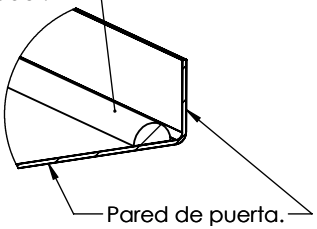

Pared de puerta.

2. PUERTA REMOVIBLE.

Bisagra.

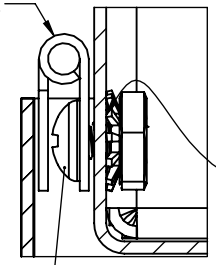

NOTA
La puerta removible cuenta con tornillería incluida. Para que esta cumpla con la certificación es requerido sellar la unión de la tuerca con la pared del gabinete.

Aplicar sellador por todo el contorno de la unión.

Tornillo sujetador de puerta.

VISTA ISOMÉTRICA (ABIERTO)

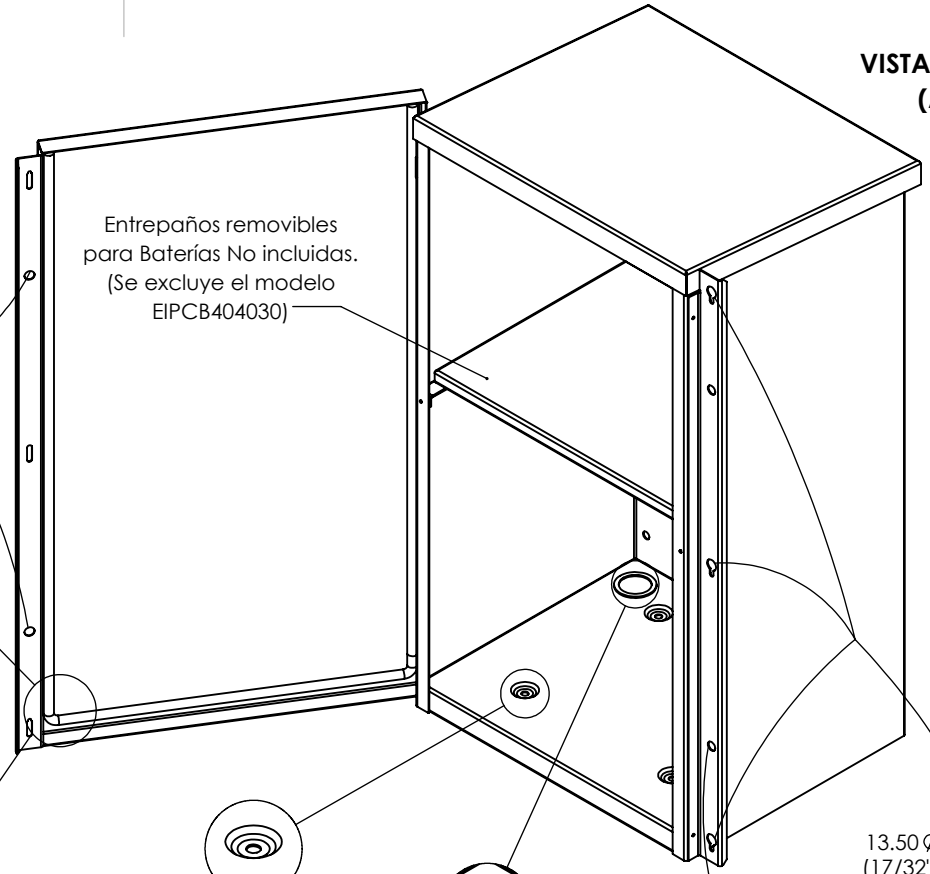

Ranura para entrada de Candado .

∅11.11 (7/16")

Entrepaños removibles para Baterías No incluidas. (Se excluye el modelo EIPCB404030)

Perforación para entrada de tornillo.

Accesos para montage a piso (X4).

Ranuras para pasar cables de ∅35 y ∅45 (X2).

∅11.11 (7/16")

Ranura para entrada de Candado .

13.50∅ (17/32")

5.5 ∅ (7/32")

Perforación para entrada de tornillo.

1. Fabricado en lámina acero galvanizada 1008 SAE. 18 y 20.
2. Pintura electrostática color Beige.
3. Gabinete cumple con la norma IP-55, es requerido sellar las tuercas que sujetan los tornillos del montaje,así como los tornillos que sujetan la puerta.
(Nota: Solo las tuercas entre la pared interior y exterior del gabinete y los tornillos).
4. Es necesario atornillar firmemente la puerta con su tornillería, de éste modo, el empaque sella el gabinete.
5. Enviado semi armado en caja de cartón con kit de tornillería.
6. Cualquier duda contacte a su representante Syscom.

EPCOM Industrial	Epcom Industrial www.syscom.mx	Descripción: Gabinete de Seguridad para 1,2 y 3 Baterías PL110D12
Plano número:	DOC 7.5.1 003/359 MTM DOC 7.5.1 003/363 MTM DOC 7.5.1 003/366 MTM	
Dibujado por: E. Enríquez	Revisado por D. Escudero	
Aprobado por: J. Rosales		
La información aquí contenida es propiedad de EPCOM y es mostrada bajo las condiciones expresas de que no será reproducida total o parcialmente ni utilizada para fines que resulten en detrimento de EPCOM, sus clientes y provedores.		Codigo: EI-PCB-40XX-XX
Si no se indica otra cosa, las cotas se expresan en mm.		A4
		ESCALA: 1:8
		Esquema para el cliente
		HOJA 2 DE 6

FAMILIA DE GABINETES

Modelo.	Peso Aproximado de Gabinete.	Peso Aproximado de Gabinete con Montaje.	
		EI-PCB-50M	EI-PCB-FB
EI-PCB-4040-30	7.86 Kg.	12.87 Kg.	9.35 Kg.
EI-PCB-4073-30	13.28 Kg.	18.29 Kg.	14.77 Kg.
EI-PCB-40106-30	19.45 Kg.	24.46 Kg.	20.98 Kg.

EI-PCB-4040-30
(Puerta incluida con Gabinete)

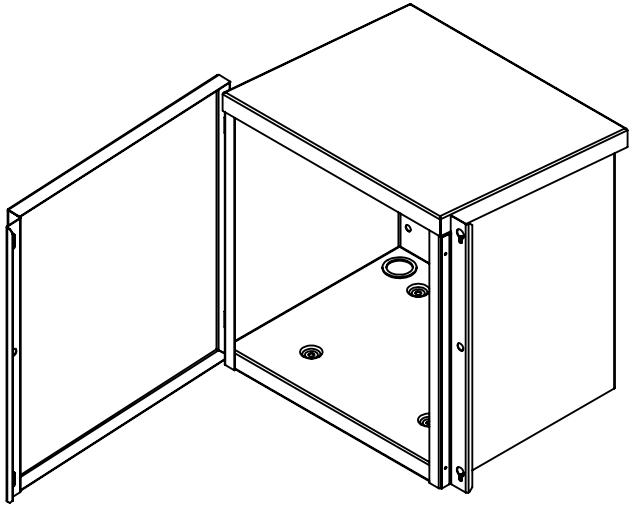

EI-PCB-4073-30
(Puerta vendida por Separado)

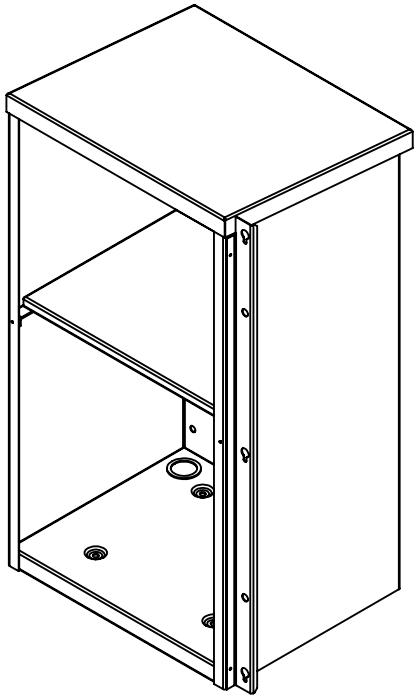

EI-PCB-40106-30
(Puerta vendida por Separado)

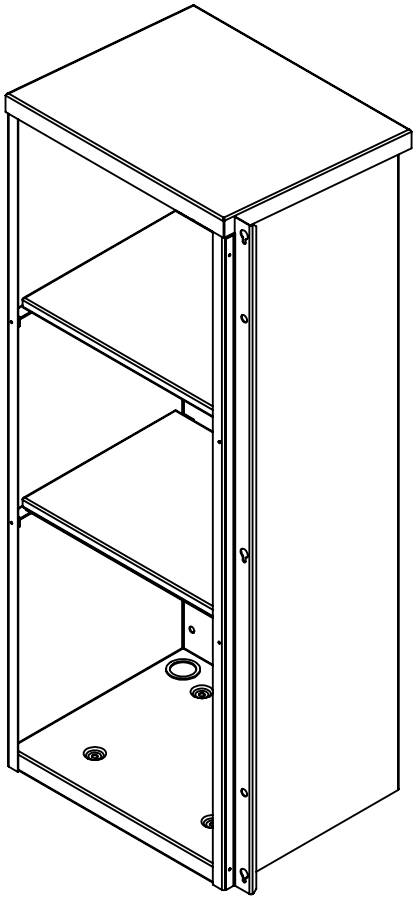

1. Fabricado en lámina acero galvanizada 1008 SAE. 18 y 20.
2. Pintura electrostática color Beige.
3. Gabinete cumple con la norma IP-55, es requerido sellar las tuercas que sujetan los tornillos del montaje,así como los tornillos que sujetan la puerta.
(Nota: Solo las tuercas entre la pared interior y exterior del gabinete y los tornillos).
4. Es necesario atornillar firmemente la puerta con su tornillería, de éste modo, el empaque sella el gabinete.
5. Enviado semi armado en caja de cartón con kit de tornillería.
6. Cualquier duda contacte a su representante Syscom.

EPCOM Industrial
Epcom Industrial
www.syscom.mx

Plano número: DOC 7.5.1 003/359 MTM
DOC 7.5.1 003/363 MTM
DOC 7.5.1 003/366 MTM

Dibujado por: E. Enríquez
Revisado por D. Escudero
Aprobado por: J. Rosales

La información aquí contenida es propiedad de EPCOM y es mostrada bajo las condiciones expresas de que no será reproducida total o parcialmente ni utilizada para fines que resulten en detrimento de EPCOM, sus clientes y provedores.

Si no se indica otra cosa, las cotas se expresan en mm.

Descripción:

Gabinete de Seguridad para 1,2 y 3 Baterías PL110D12

Codigo: EI-PCB-40XX-XX

A4

ESCALA: 1:10

Esquema para el cliente

HOJA 3 DE 6

CARACTERÍSTICAS DE PUERTAS REMOVIBLES

Modelo.	Alto de Puerta	Medida de gabinete con Puerta.		Profundidad Max. (Pp)
	Alto Mayor. (Y)	Ancho de Puerta. (D)	Ancho Max. (X)	
EI-PCB-4040-30	447	416	446	357
EI-PCB-4073-30	771	418	447	358
EI-PCB-40106-30	1096	418	447	358

EI-PCB-4040-30
(Puerta incluida con Gabinete)

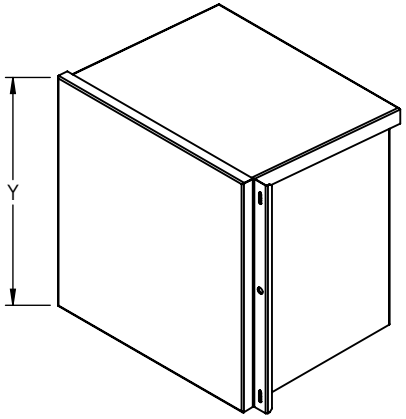

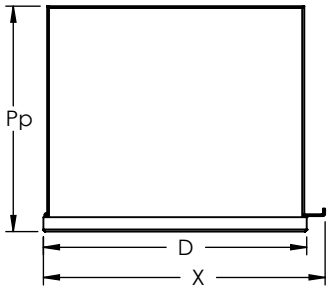

EI-PCB-4073-30SD
(Puerta)

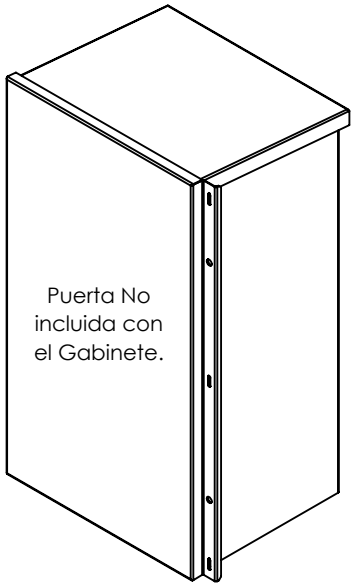

EI-PCB-4073-30VD
(Puerta Ventilada)

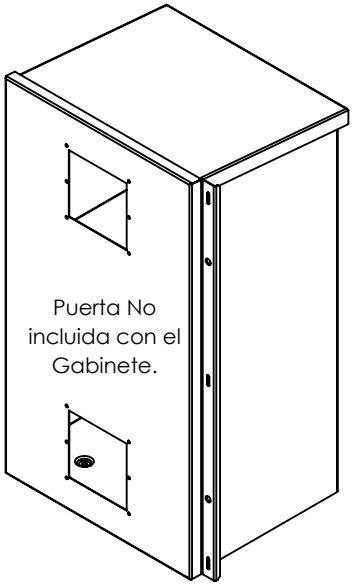

EI-PCB-40106-30SD
(Puerta)

EI-PCB-40106-30VD
(Puerta Ventilada)

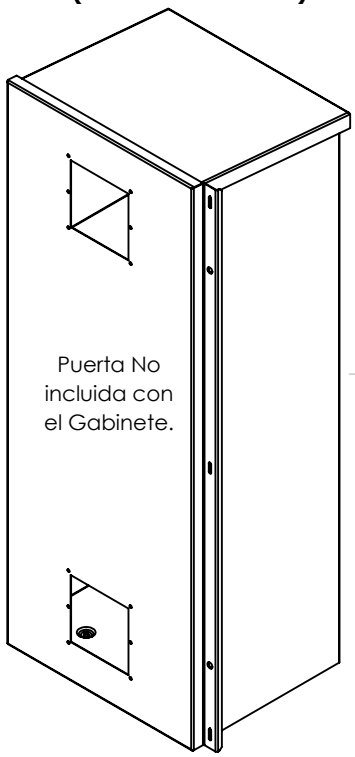

1. Fabricado en lámina acero galvanizada 1008 SAE. 18 y 20.
2. Pintura electrostática color Beige.
3. Gabinete cumple con la norma IP-55, es requerido sellar las tuercas que sujetan los tornillos del montaje,así como los tornillos que sujetan la puerta.
(Nota: Solo las tuercas entre la pared interior y exterior del gabinete y los tornillos).
4. Es necesario atornillar firmemente la puerta con su tornillería, de éste modo, el empaque sella el gabinete.
5. Enviado semi armado en caja de cartón con kit de tornillería.
6. Cualquier duda contacte a su representante Syscom.

EPCOM Industrial
Epcom Industrial
www.syscom.mx

Plano número: DOC 7.5.1 003/359 MTM
DOC 7.5.1 003/363 MTM
DOC 7.5.1 003/366 MTM

Dibujado por: E. Enríquez
Revisado por D. Escudero
Aprobado por: J. Rosales

La información aquí contenida es propiedad de EPCOM y es mostrada bajo las condiciones expresas de que no será reproducida total o parcialmente ni utilizada para fines que resulten en detrimento de EPCOM, sus clientes y provedores.

Si no se indica otra cosa, las cotas se expresan en mm.

Descripción:
Gabinete de Seguridad para 1,2 y 3 Baterías PL110D12

Codigo:
EI-PCB-40XX-XX

A4
ESCALA: 1:10

Esquema para el cliente

ANCLAJE EIPCB40M

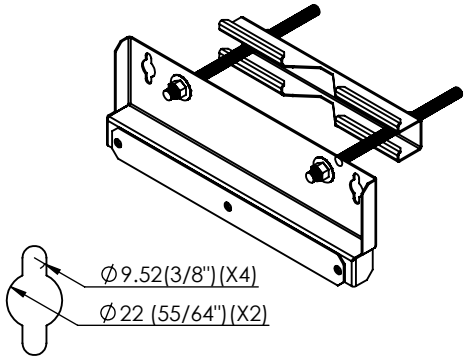

MONTAJE

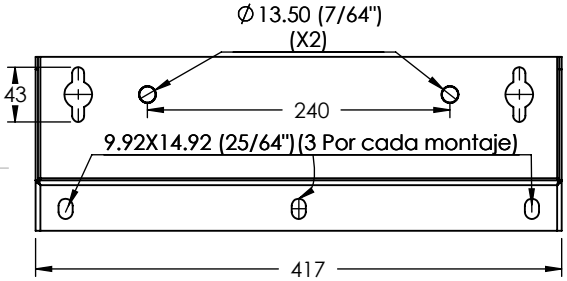

CONTRA MONTAJE

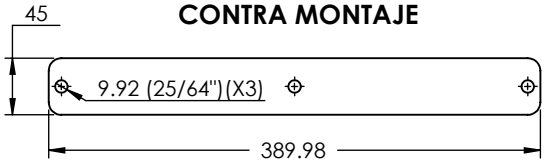

MONTAJES COMPATIBLES NO INCLUIDOS

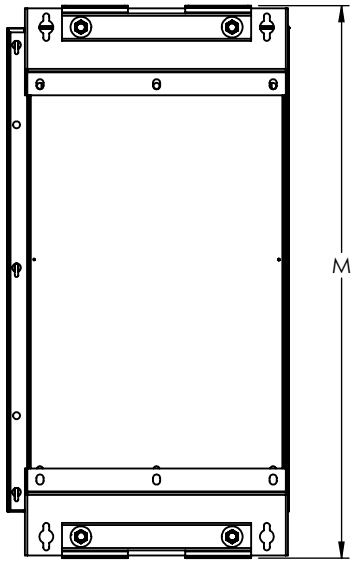

ABRAZADERA

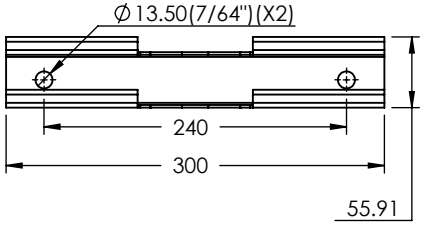

ANCLAJE EIPCBFB

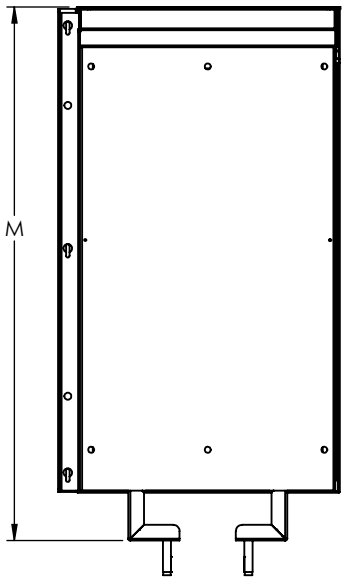

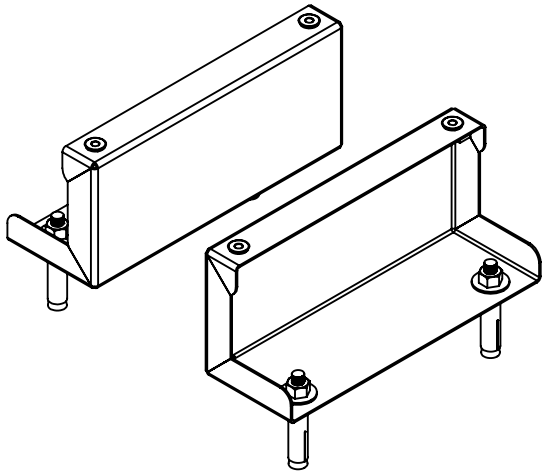

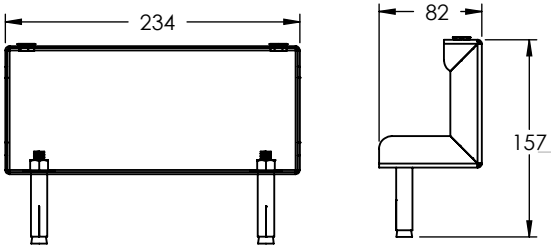

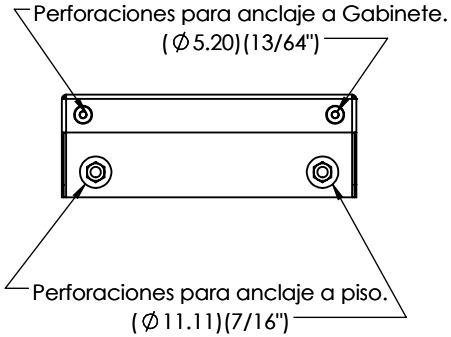

Modelo.	Alto Max. con Montaje .(M)	
	EI-PCB-40M	EI-PCB-FB
EI-PCB-4040-30	539	523
EI-PCB-4073-30	877	847
EI-PCB-40106-30	1187	1202

1. Fabricado en lámina acero galvanizada 1008 SAE. 18 y 20.
2. Pintura electrostática color Beige.
3. Gabinete cumple con la norma IP-55, es requerido sellar las tuercas que sujetan los tornillos del montaje,así como los tornillos que sujetan la puerta.
(Nota: Solo las tuercas entre la pared interior y exterior del gabinete y los tornillos).
4. Es necesario atornillar firmemente la puerta con su tornillería, de éste modo, el empaque sella el gabinete.
5. Enviado semi armado en caja de cartón con kit de tornillería.
6. Cualquier duda contacte a su representante Syscom.

EPCOM Industrial
Epcom Industrial
www.syscom.mx

Plano número: DOC 7.5.1 003/359 MTM
DOC 7.5.1 003/363 MTM
DOC 7.5.1 003/366 MTM

Dibujado por: E. Enríquez
Revisado por: D. Escudero
Aprobado por: J. Rosales

La información aquí contenida es propiedad de EPCOM y es mostrada bajo las condiciones expresas de que no será reproducida total o parcialmente ni utilizada para fines que resulten en detrimento de EPCOM, sus clientes y provedores.

Si no se indica otra cosa, las cotas se expresan en mm.

Descripción:

Gabinete de Seguridad para 1,2 y 3 Baterías PL110D12

Codigo: EI-PCB-40XX-XX

A4

ESCALA: 1:12

Esquema para el cliente

ANCLAJE DE TUBO | EIPCB40M

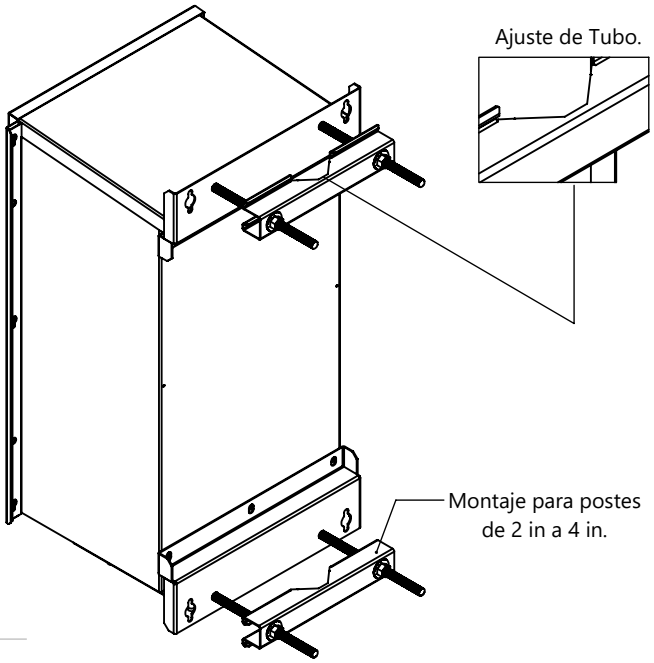

PUNTOS DE ANCLAJE

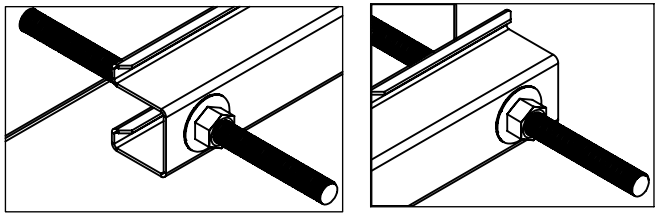

USO DE VARILLA ROSCADA CON TUERCAS

ANCLAJE DE PARED | EIPCB40M

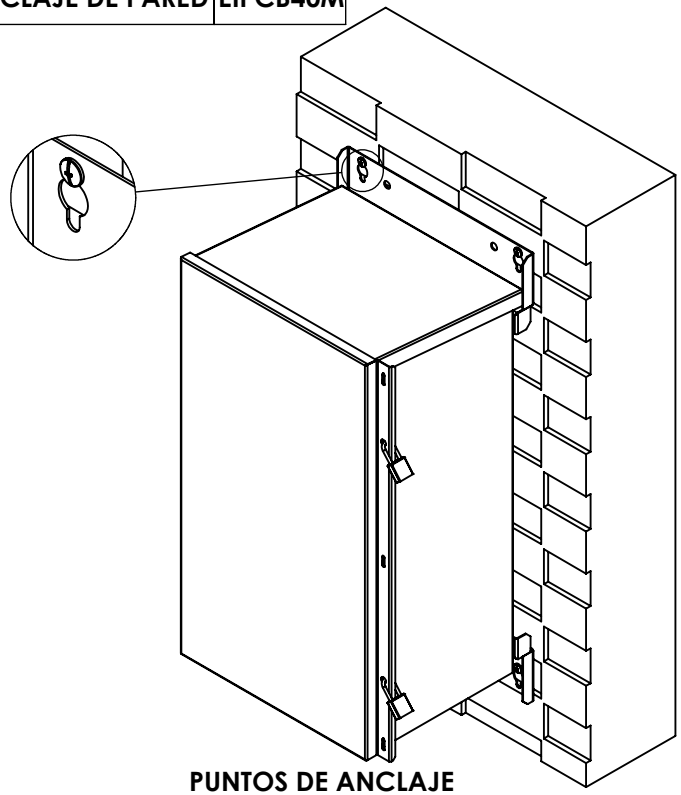

PUNTOS DE ANCLAJE

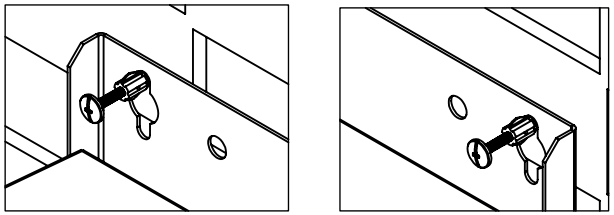

USO DE TAQUETES

ANCLAJE DE A PISO | EIPCBFB

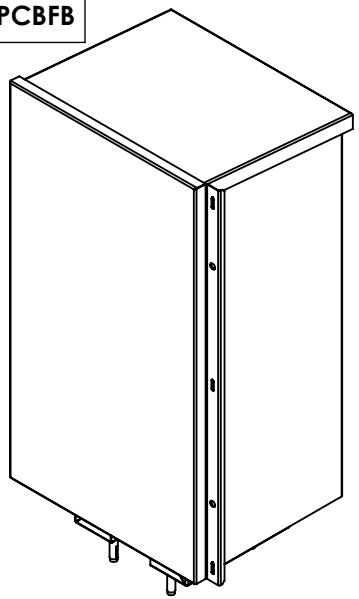

PUNTOS DE ANCLAJE

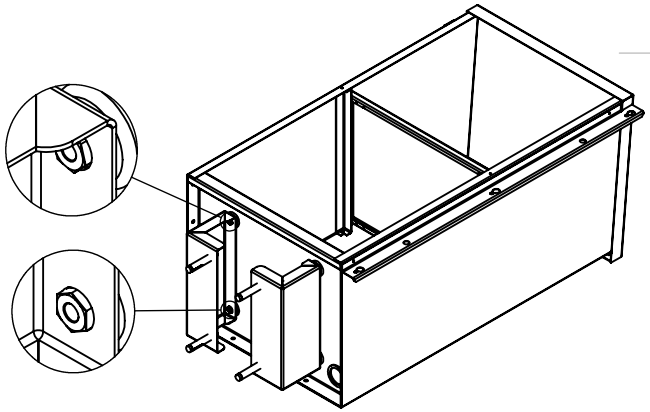

USO DE TORNILLOS

1. Fabricado en lámina acero galvanizada 1008 SAE. 18 y 20.
2. Pintura electrostática color Beige.
3. Gabinete cumple con la norma IP-55, es requerido sellar las tuercas que sujetan los tornillos del montaje,así como los tornillos que sujetan la puerta.
(Nota: Solo las tuercas entre la pared interior y exterior del gabinete y los tornillos).
4. Es necesario atornillar firmemente la puerta con su tornillería, de éste modo, el empaque sella el gabinete.
5. Enviado semi armado en caja de cartón con kit de tornillería.
6. Cualquier duda contacte a su representante Syscom.

EPCOM Industrial	Epcom Industrial www.syscom.mx
Plano número:	DOC 7.5.1 003/359 MTM DOC 7.5.1 003/363 MTM DOC 7.5.1 003/366 MTM
Dibujado por: E. Enríquez	Revisado por D. Escudero
Aprobado por: J. Rosales	

La información aquí contenida es propiedad de EPCOM y es mostrada bajo las condiciones expresas de que no será reproducida total o parcialmente ni utilizada para fines que resulten en detrimento de EPCOM, sus clientes y provedores.

Si no se indica otra cosa, las cotas se expresan en mm.

Descripción:

Gabinete de Seguridad para 1,2 y 3 Baterías PL110D12

Codigo:

EI-PCB-40XX-XX

A4

ESCALA: 1:12

Esquema para el cliente

HOJA 6 DE 6